Electrolux PROFESSIONAL

Sistema de movimentación para Rack Type
Mesa de prelavado con seno, dcha> izqda, 900mm

ARTÍCULO # _____

MODELO # _____

NOMBRE # _____

SIS # _____

AIA # _____

865402 (BHRPTB09R) Mesa de prelavado con seno para Rack Type, derecha>izquierda, 900 mm

Descripción

Artículo No. _____

Para lavavajillas Rack Type. Construida en acero inoxidable AISI 304. Alzatina de 300 mm de altura. 2 patas cuadradas tubulares de 40 x 40 mm regulables en altura. Dimensiones de seno 500 x 400 x 300 (a) mm con tubo de rebosadero, agujero de desagüe y sifón de plástico. Dirección de los cestos: de derecha a izquierda.

Aprobación: _____

Características técnicas

- Las mesas se suministran desmontadas y son fáciles de montar.
- Diseñada para cestos de lavado de 500x500 mm.
- La mesa de clasificación pasante se puede combinar con otras mesas de clasificación a fin de prolongar la longitud y aumentar la capacidad de clasificación.
- Disponible en sentido antihorario para el área de carga.

Construcción

- Fabricado completamente en acero inoxidable AISI 304.
- Alzatina incluida.
- Los perfiles profundos antigoteo están totalmente plegados con un borde inferior que garantiza la seguridad y la facilidad de limpieza.
- Todas las superficies son lisas con acabado pulido.
- Patas cuadradas tubulares de 40x40 mm, en acero inoxidable AISI 304.
- Las mesas se fijan al lavavajillas y se ajustan con un par de patas en el otro extremo.
- Apto para instalarse solo con el Rack Type a fin de ahorrar espacio.

Sostenibilidad

- Patas de acero inoxidable regulables en altura (50mm) para alinear la altura de manejo entre el lavavajillas y la mesa y también para garantizar que la mesa drene el agua hacia el lavavajillas.

accesorios opcionales

- Placa de desbarasado PNC 855297 ❑
- Grifo de temperatura mezclador de doble orificio montado en cubierta, operado por codo, con unidad de preenjuague PNC 855379 ❑
- Unidad de prelavado de temperatura de mezcla montada en plataforma PNC 855380 ❑
- Grifo pared ducha+caño – 2 agujeros PNC 855381 ❑
- Unidad de prelavado de temperatura de mezcla montada en plataforma de un solo orificio PNC 855385 ❑
- Grifo de temperatura mezclador de un solo orificio montado en cubierta, operado por codo, con unidad de preenjuague PNC 855386 ❑
- Grifo palanca pequeña con brazo ducha+caño - 1 agujero PNC 855389 ❑
- Kit fijación suelo para 2 patas cuadradas PNC 865386 ❑

• Mesa con puente extraíble, 800 mm	PNC 865418	❑
• Mesa con puente extraíble y agujero, 800 mm	PNC 865419	❑
• Entrepaño para mesas de lavavajillas, 900 mm	PNC 865479	❑
• Sifón simple en plástico 2 "	PNC 895313	❑

Detergentes recomendados

• DETERGENTE PARA LAVAVAJILLAS C11 2PCSX5L	PNC 0S2092	❑
• ECODETERGENT C13 2pzx5L CASSA BOX-4G	PNC 0S2093	❑
• ABRILLANTADOR PARA LAVAVAJILLAS C12 2pzx5L ADR & IMDG Limited Quantity	PNC 0S2094	❑
• C11 DETERGENT FOR DISHWASHERS; 20L CAN	PNC 0S2281	❑
• C30-MULTIPURPOSE DESCALER; 2PCS x 5L; ADR & IMDG LIMITED QUANTITY	PNC 0S2362	❑
• ABRILLANTADOR ECO C15; 2PZ X 5L; ADR & IMDG & IATA LIMITED QUANTITY	PNC 0S2904	❑

La Empresa se reserva el derecho de modificar especificaciones sin previo aviso

Sistema de movimentación para Rack Type Mesa de prelavado con seno, dcha>izqda, 900mm

Alzado

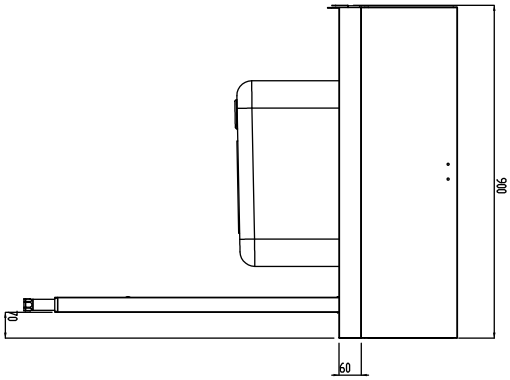

Lateral

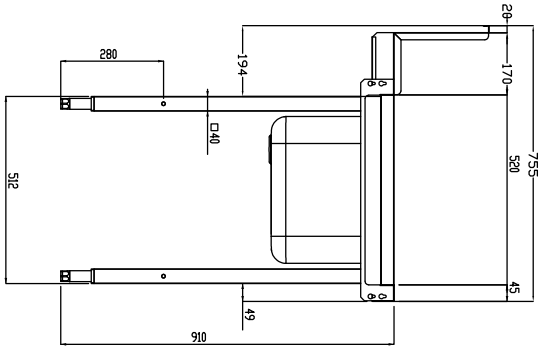

D = Desagüe

Planta

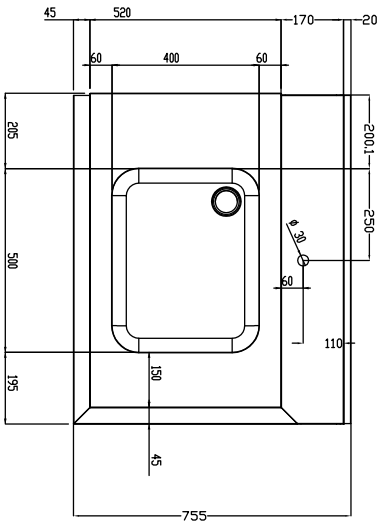

Info

Dimensiones externas, ancho 865402 (BHRPTB09R)	900 mm
Dimensiones externas, fondo	755 mm
Dimensiones externas, alto	1170 mm
Peso neto	19 kg
Dimensiones de la alzatina, alto	260 mm
Dimensiones del recipiente:	

La Empresa se reserva el derecho de modificar especificaciones sin previo aviso